FÖRSTER welding systems

SCHNELLER - BESSER - ERGONOMISCHER SCHWEISSEN

DREH- HUB- KIPP- POSITIONIERER VON FÖRSTER

SCHNELLES UND PRÄZISES ARBEITEN - ÄUSSERST FLEXIBEL UND INTUITIV DURCH VARIABLES SCHIENENSYSTEM

VORTEILE

Eine stufenlose Verstellen der Höhe, der Neigung sowie eine Rotationfunktion ermöglichen es Baugruppen in eine ergonomische Arbeitsposition zu bringen.

EIGENSCHAFTEN

FÖRSTER-Positionierer bilden durch ihre Eigen- schaften die ideale Grundlage zur Bearbeitung Ihrer Werkstücke.
Neben den drei Freiheitsgraden sind diese auch für hohe Belastungen ausgelegt um schwere Werkstücke zu positionieren.
Traglasten bis zu 200.000 N und Drehmomente bis zu 20.000 Nm sowie eine durch ein Fußpedal steuerbare Rotationsbewegung von 0,04 bis 1,6 U/min unterstützen beim Montieren, Bearbeiten oder Schweißen.

MODELLE

Alle Modelle können kundenspezifisch mit unseren Schienensystemen ausgestattet werden um eine größere Aufspannfläche zu erhalten.

Höchste Qualität, Made in Germany!

FÖRSTER welding systems GmbH

Gewerbering 21-23
D-09337 Hohenstein-Ernstthal

Kontakt

Telefon: +49 (0)3723 4018-0
info@weldingsystems.de
www.forster-welding-systems.com

MODELLÜBERSICHT

Modell	Last [N]	Drehmoment [Nm]	Kippmoment [Nm]	Höhe [mm]
800	8000	800	1700	693 - 1351
1200	12000	1200	3300	711 - 1060
2500	25000	2500	6500	905 - 1604
2500-low	25000	2500	6500	644 - 1652
4000-low	40000	4000	14000	725 - 1749
8000	80000	8000	26000	1213 - 2078
8000-low	80000	8000	26000	877 - 2150
12000-low	120000	12000	44000	983 - 2534
20000-low	200000	20000	140000	1124 - 2552

FÖRSTER welding systems

S C H N E L L E R - B E S S E R - E R G O N O M I S C H

POSITIONIERER 800

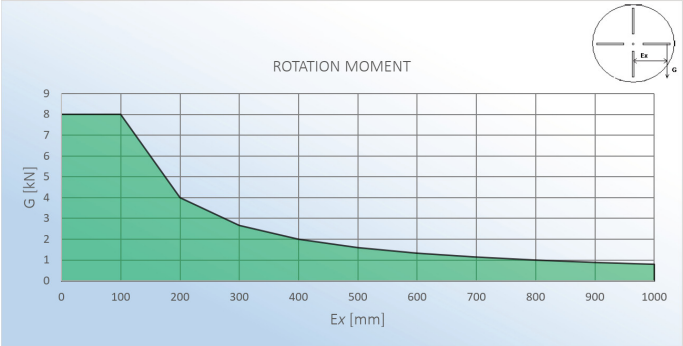

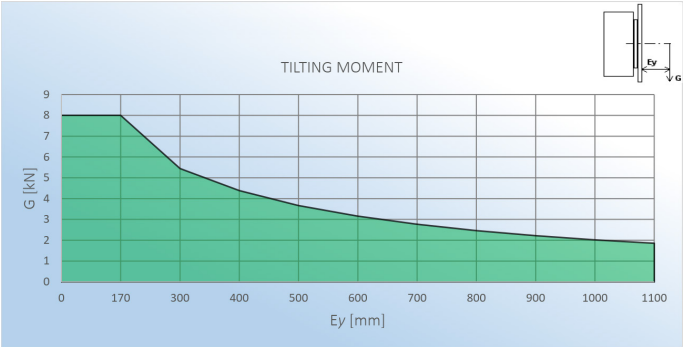

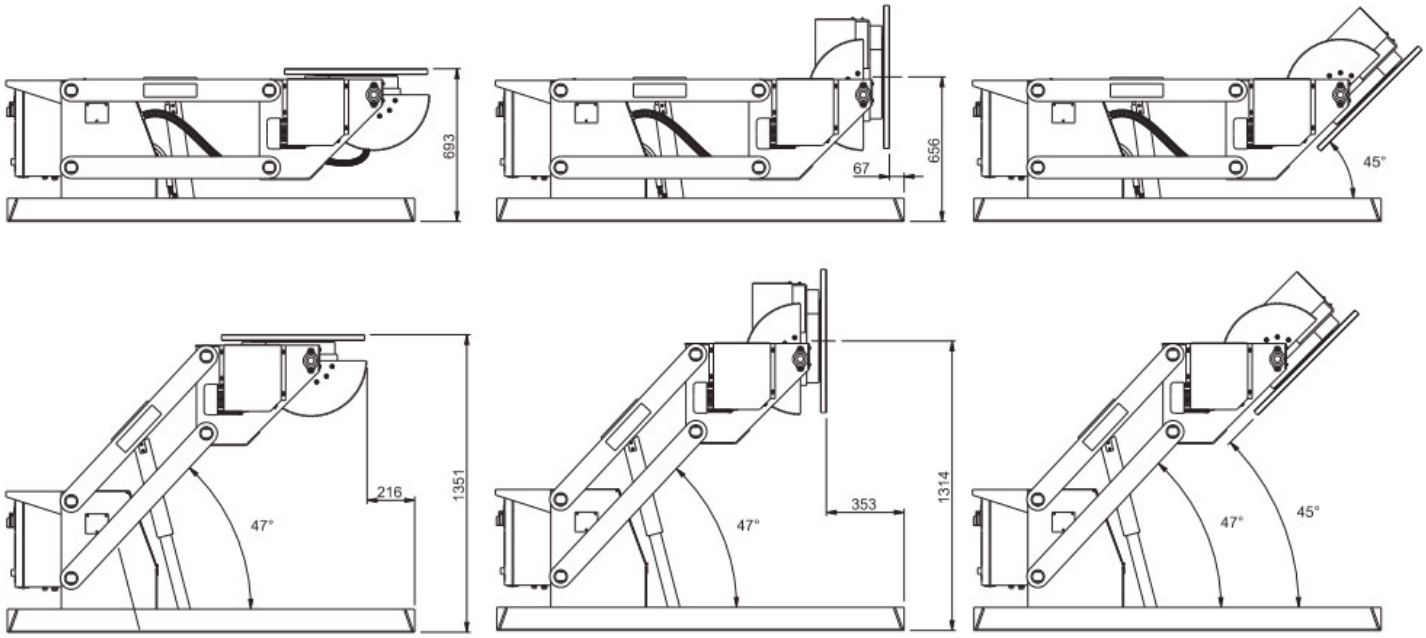

FÖRSTER welding systems GmbH

Gewerbering 21-23
D-09337 Hohenstein-Ernstthal

Kontakt

Telefon: +49 (0)3723 4018-0
info@weldingsystems.de
www.forster-welding-systems.com

Technische Daten

Last [N]	8000		Höhe [mm]	693 - 1351
Drehmoment [Nm]	800		Länge [mm]	1920
Kippmoment [Nm]	1700		Breite [mm]	820
Drehgeschw. [U/min]	0.07 - 1.6		Gewicht [Kg]	520
Kippwinkel [°]	135		Platte Ø [mm]	650

FÖRSTER welding systems

S C H N E L L E R - B E S S E R - E R G O N O M I S C H

POSITIONIERER 1200

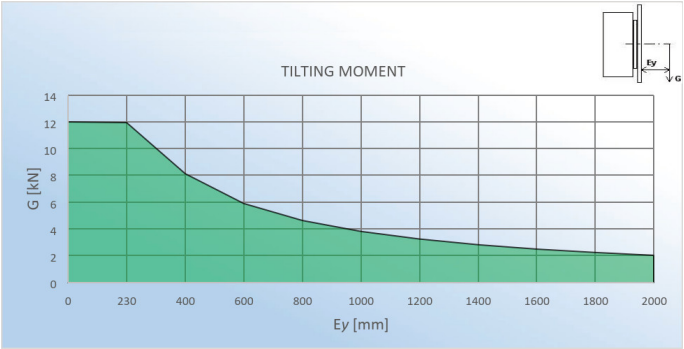

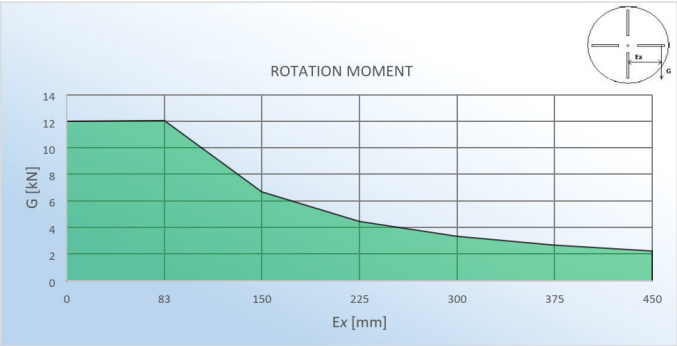

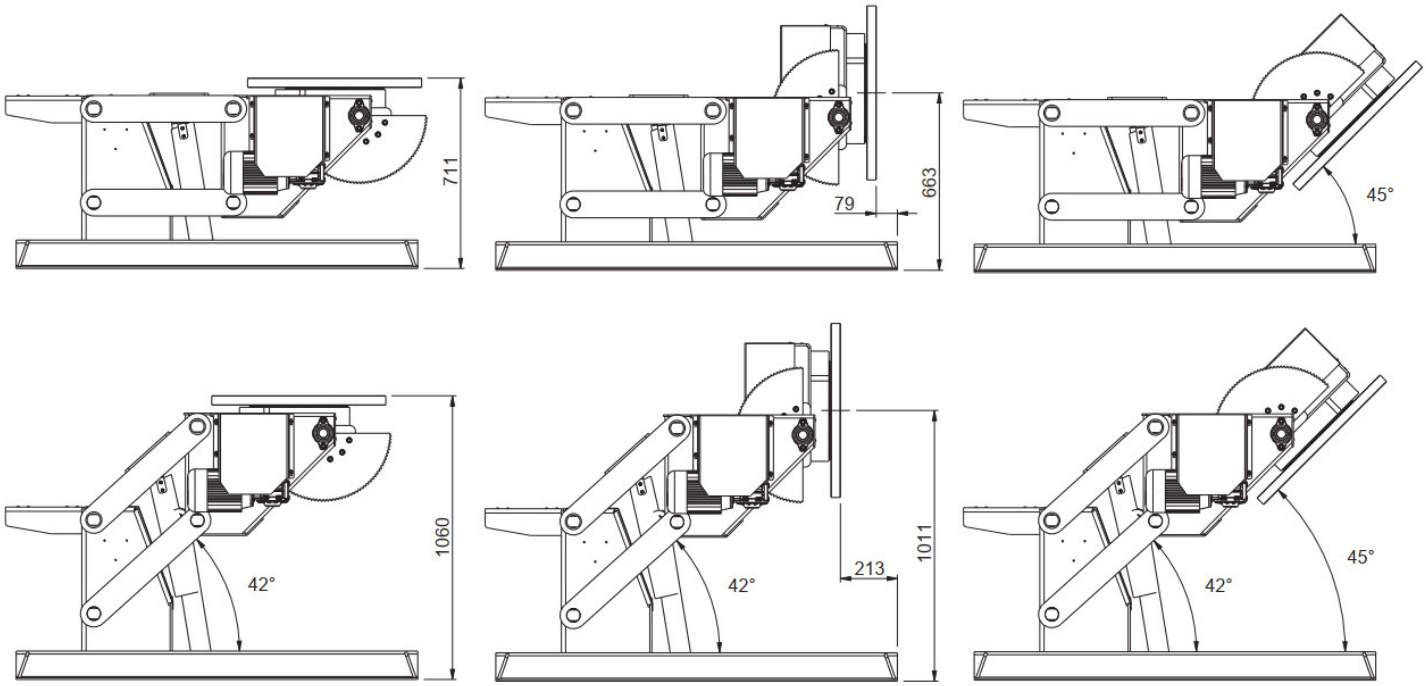

FÖRSTER welding systems GmbH

Gewerbering 21-23
D-09337 Hohenstein-Ernstthal

Kontakt

Telefon: +49 (0)3723 4018-0
info@weldingsystems.de
www.forster-welding-systems.com

Technische Daten

Last [N]	12000		Höhe [mm]	711- 1060
Drehmoment [Nm]	1200		Länge [mm]	1500
Kippmoment [Nm]	3300		Breite [mm]	772
Drehgeschw. [U/min]	0.07- 1.6		Gewicht [Kg]	670
Kippwinkel [°]	135		Platte Ø [mm]	650

FÖRSTER welding systems

S C H N E L L E R - B E S S E R - E R G O N O M I S C H

POSITIONIERER 2500

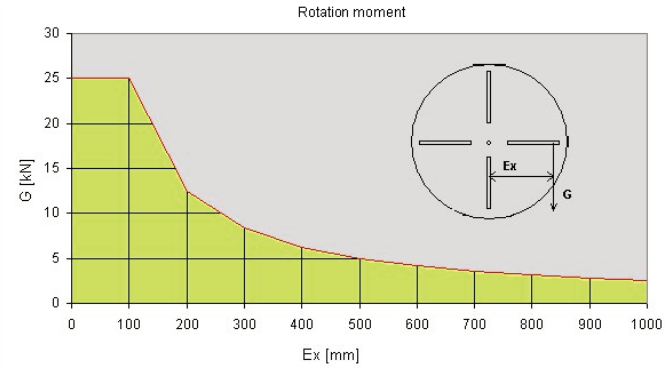

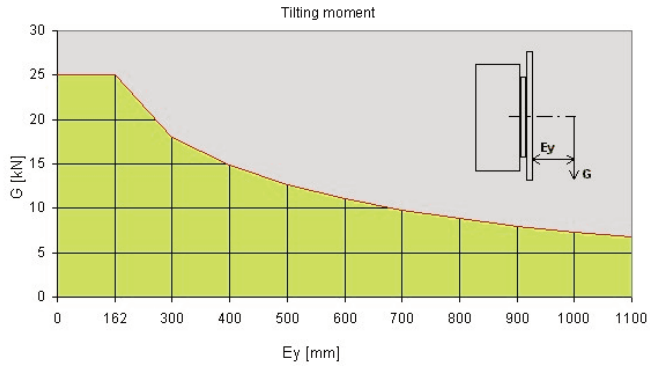

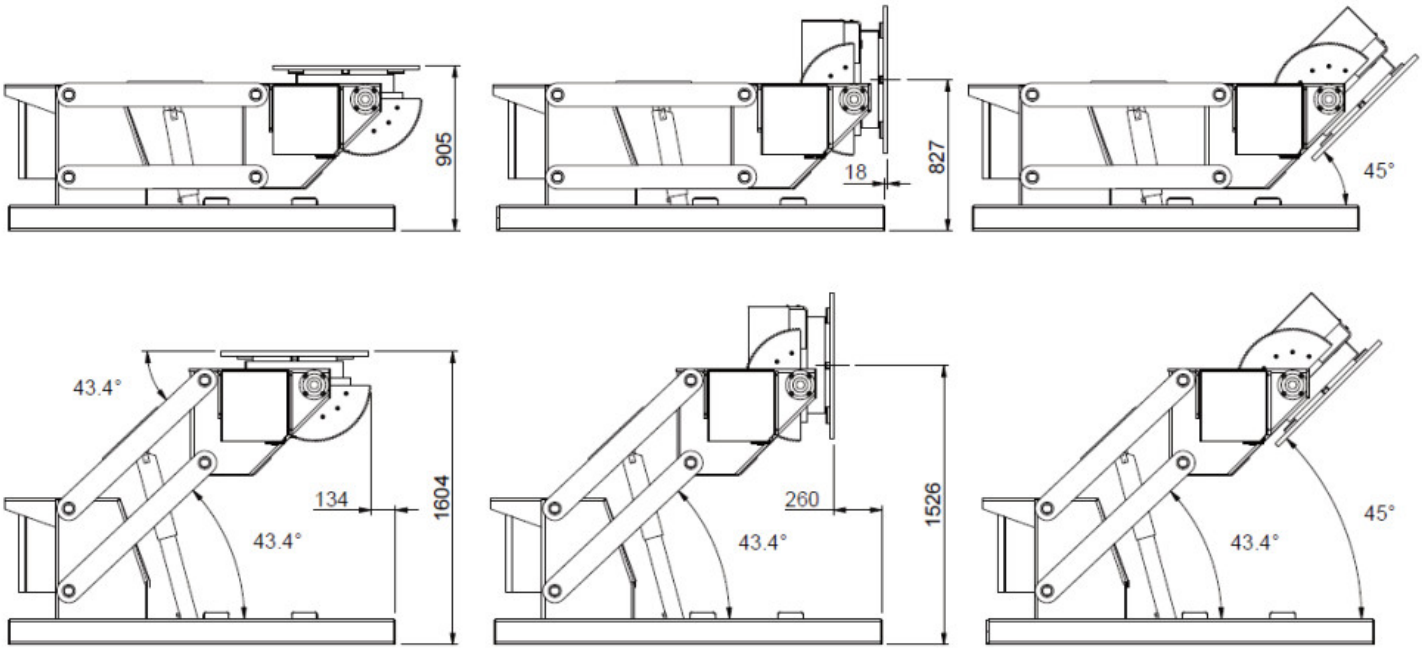

FÖRSTER welding systems GmbH

Gewerbering 21-23
D-09337 Hohenstein-Ernstthal

Kontakt

Telefon: +49 (0)3723 4018-0
info@weldingsystems.de
www.forster-welding-systems.com

Technische Daten

Last [N]	25000		Höhe [mm]	905 - 1604
Drehmoment [Nm]	2500		Länge [mm]	2280
Kippmoment [Nm]	6500		Breite [mm]	1080
Drehgeschw. [U/min]	0.05 - 1.6		Gewicht [Kg]	1200
Kippwinkel [°]	135		Platte Ø [mm]	800

FÖRSTER welding systems

S C H N E L L E R - B E S S E R - E R G O N O M I S C H

POSITIONIERER 2500-LOW

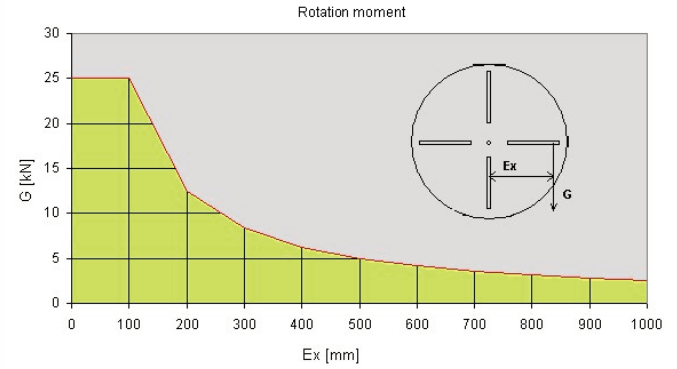

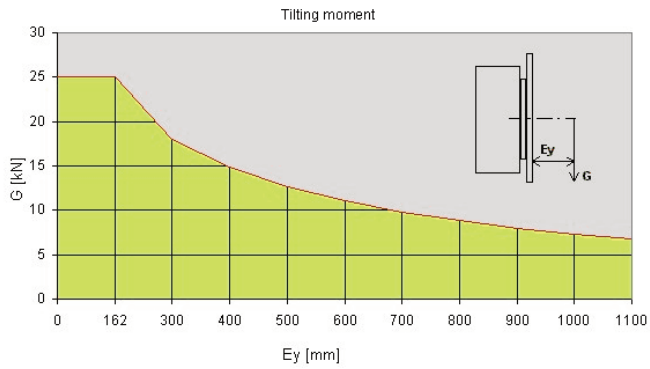

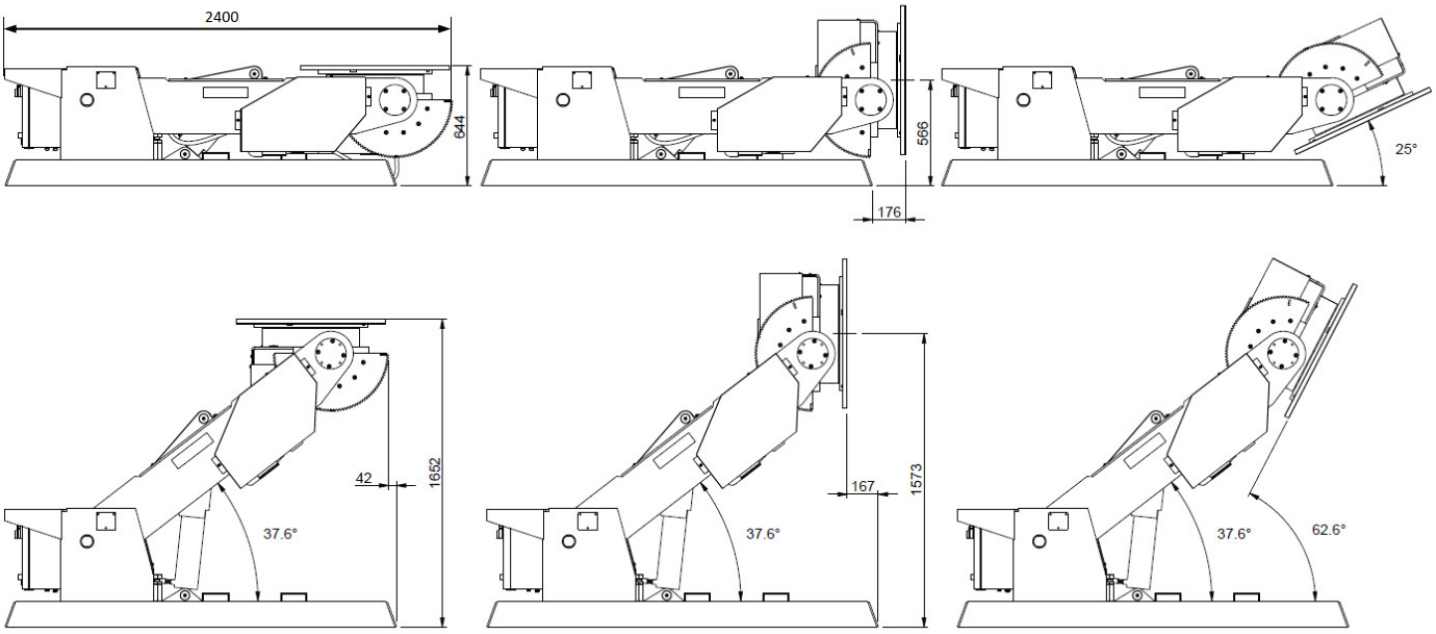

FÖRSTER welding systems GmbH

Gewerbering 21-23
D-09337 Hohenstein-Ernstthal

Kontakt

Telefon: +49 (0)3723 4018-0
info@weldingsystems.de
www.forster-welding-systems.com

Technische Daten

Last [N]	25000		Höhe [mm]	644 - 1652
Drehmoment [Nm]	2500		Länge [mm]	2400
Kippmoment [Nm]	6500		Breite [mm]	1200
Drehgeschw. [U/min]	0.05 - 1.6		Gewicht [Kg]	1250
Kippwinkel [°]	155		Platte Ø [mm]	800

FÖRSTER welding systems

S C H N E L L E R - B E S S E R - E R G O N O M I S C H

POSITIONIERER 4000-LOW

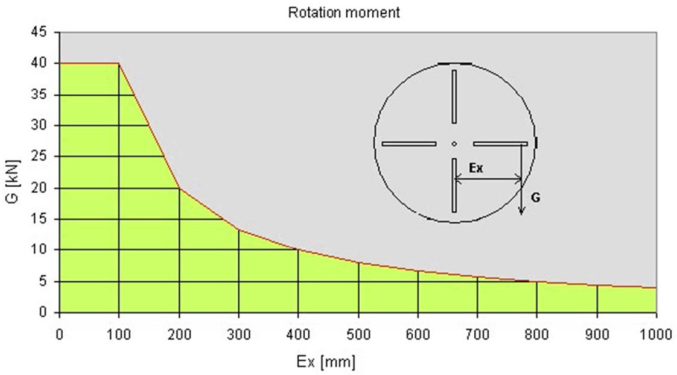

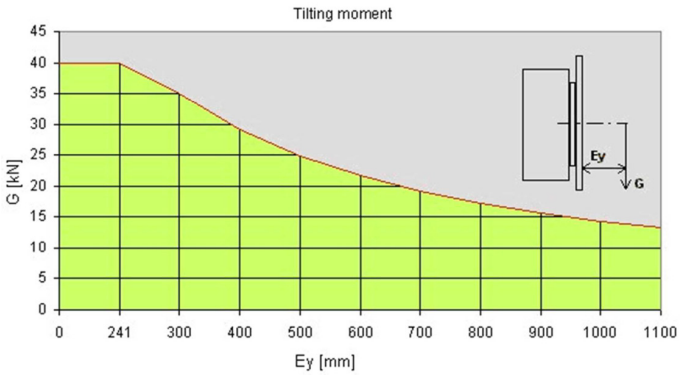

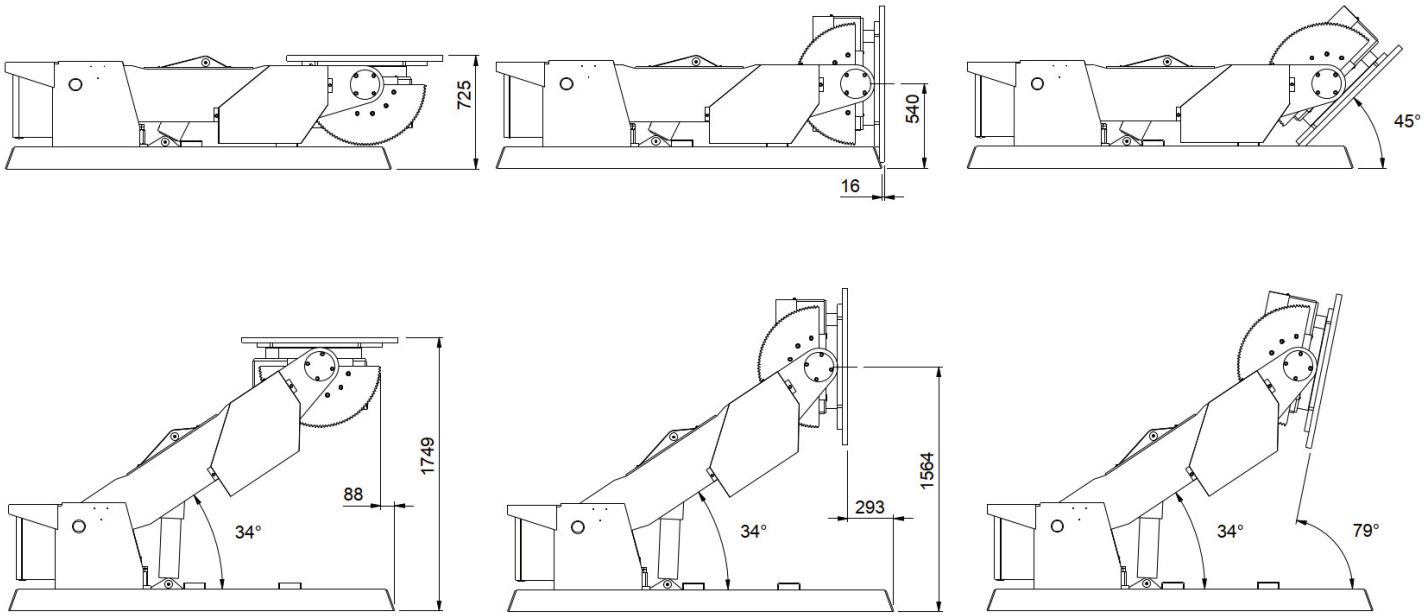

FÖRSTER welding systems GmbH

Gewerbering 21-23
D-09337 Hohenstein-Ernstthal

Kontakt

Telefon: +49 (0)3723 4018-0
info@weldingsystems.de
www.forster-welding-systems.com

Technische Daten

Last [N]	40000		Höhe [mm]	725 - 1749
Drehmoment [Nm]	4000		Länge [mm]	2770
Kippmoment [Nm]	14000		Breite [mm]	1430
Drehgeschw. [U/min]	0.05 - 1.6		Gewicht [Kg]	1970
Kippwinkel [°]	135		Platte Ø [mm]	1000

FÖRSTER welding systems

S C H N E L L E R - B E S S E R - E R G O N O M I S C H

POSITIONIERER 8000

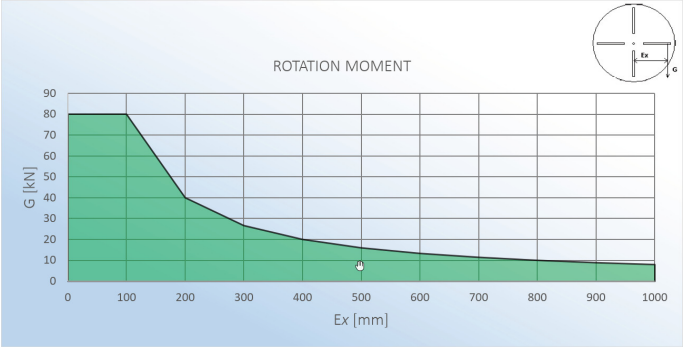

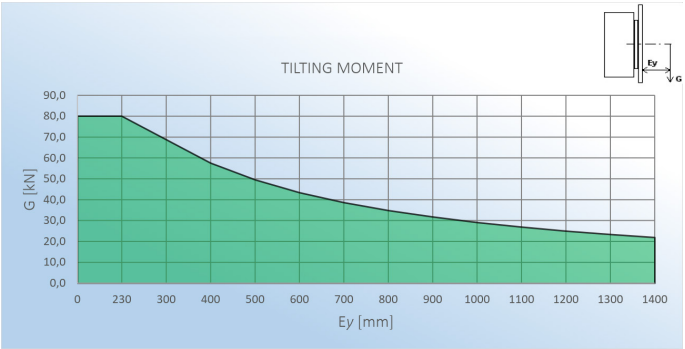

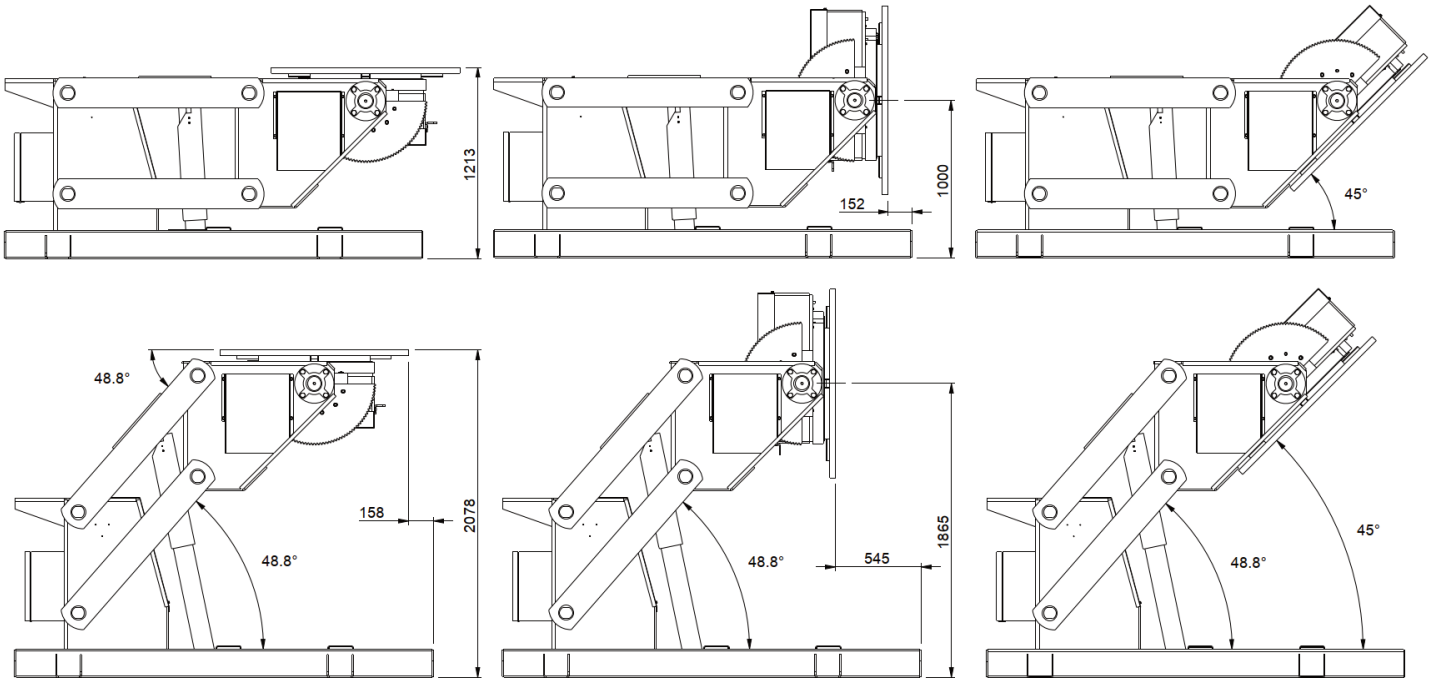

FÖRSTER welding systems GmbH

Gewerbering 21-23
D-09337 Hohenstein-Ernstthal

Kontakt

Telefon: +49 (0)3723 4018-0
info@weldingsystems.de
www.forster-welding-systems.com

Technische Daten

Last [N]	80000		Höhe [mm]	1213 - 2078
Drehmoment [Nm]	8000		Länge [mm]	2900
Kippmoment [Nm]	26000		Breite [mm]	1770
Drehgeschw. [U/min]	0.04 - 1.2		Gewicht [Kg]	3300
Kippwinkel [°]	135		Platte Ø [mm]	1200

FÖRSTER welding systems

S C H N E L L E R - B E S S E R - E R G O N O M I S C H

POSITIONIERER 8000-LOW

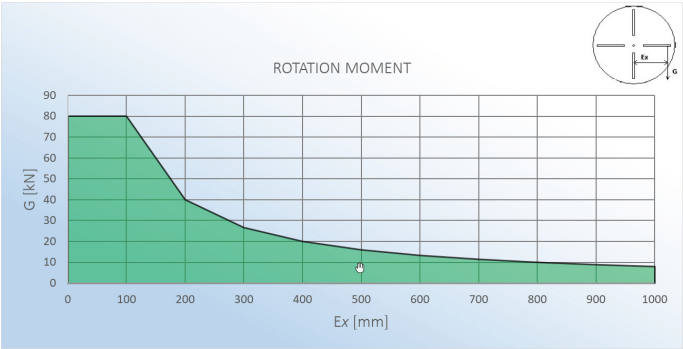

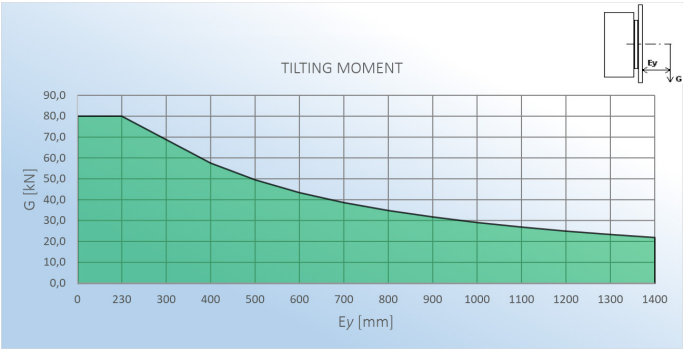

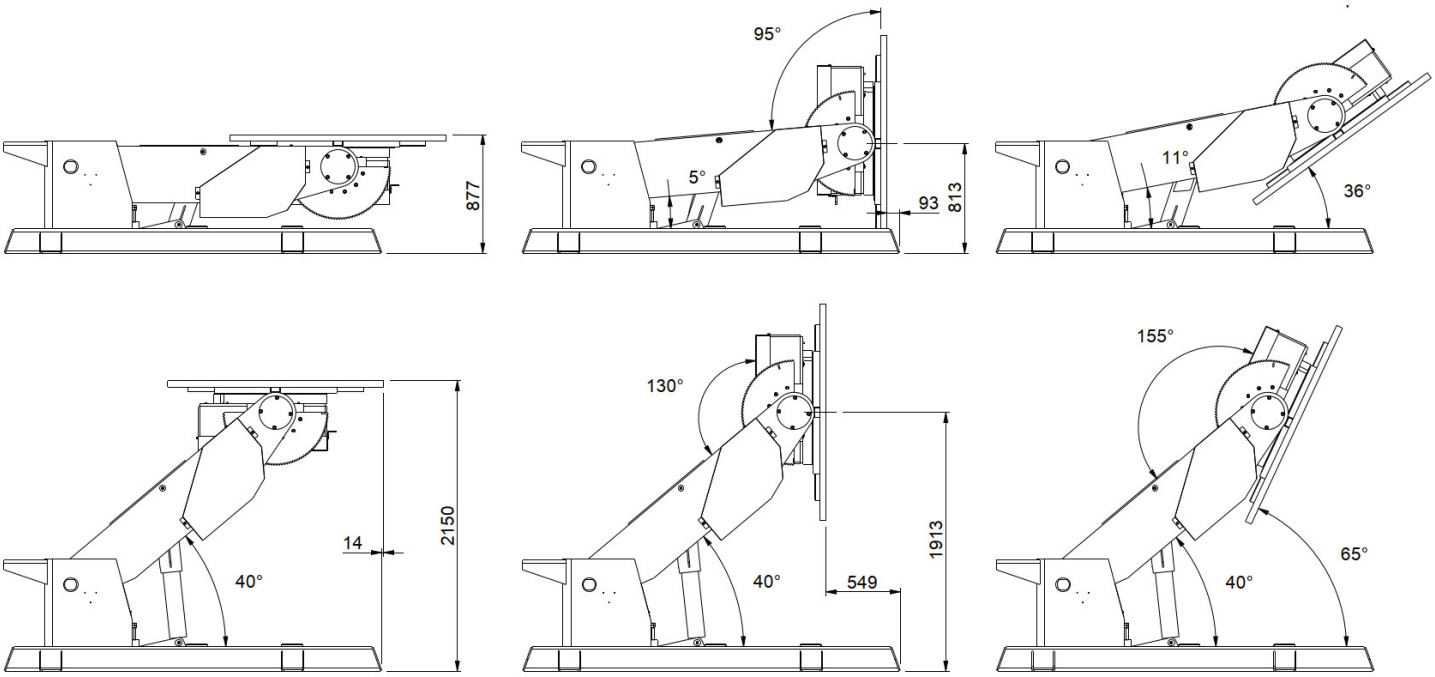

FÖRSTER welding systems GmbH

Gewerbering 21-23
D-09337 Hohenstein-Ernstthal

Kontakt

Telefon: +49 (0)3723 4018-0
info@weldingsystems.de
www.forster-welding-systems.com

Technische Daten

Last [N]	80000		Höhe [mm]	877- 2150
Drehmoment [Nm]	8000		Länge [mm]	3080
Kippmoment [Nm]	26000		Breite [mm]	1880
Drehgeschw. [U/min]	0.04- 1.2		Gewicht [Kg]	3450
Kippwinkel [°]	145		Platte Ø [mm]	1200

FÖRSTER welding systems

S C H N E L L E R - B E S S E R - E R G O N O M I S C H

POSITIONIERER 12000-LOW

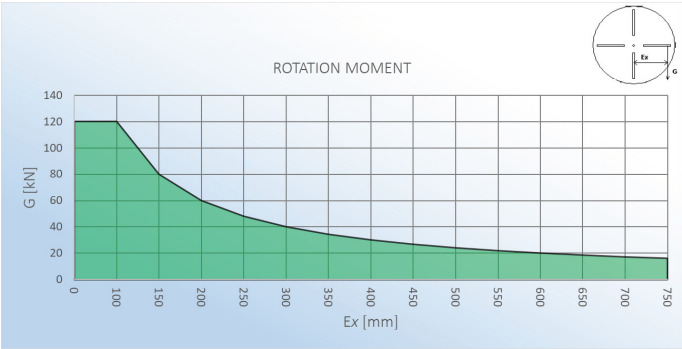

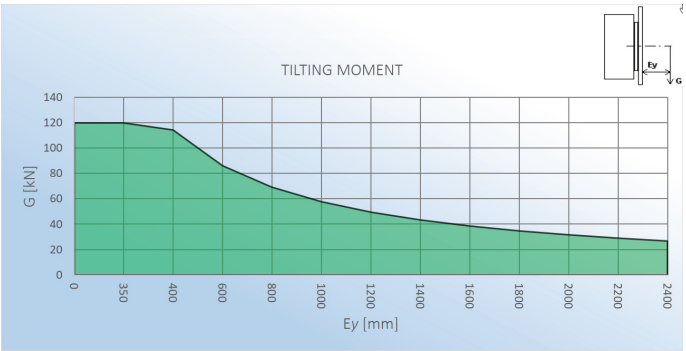

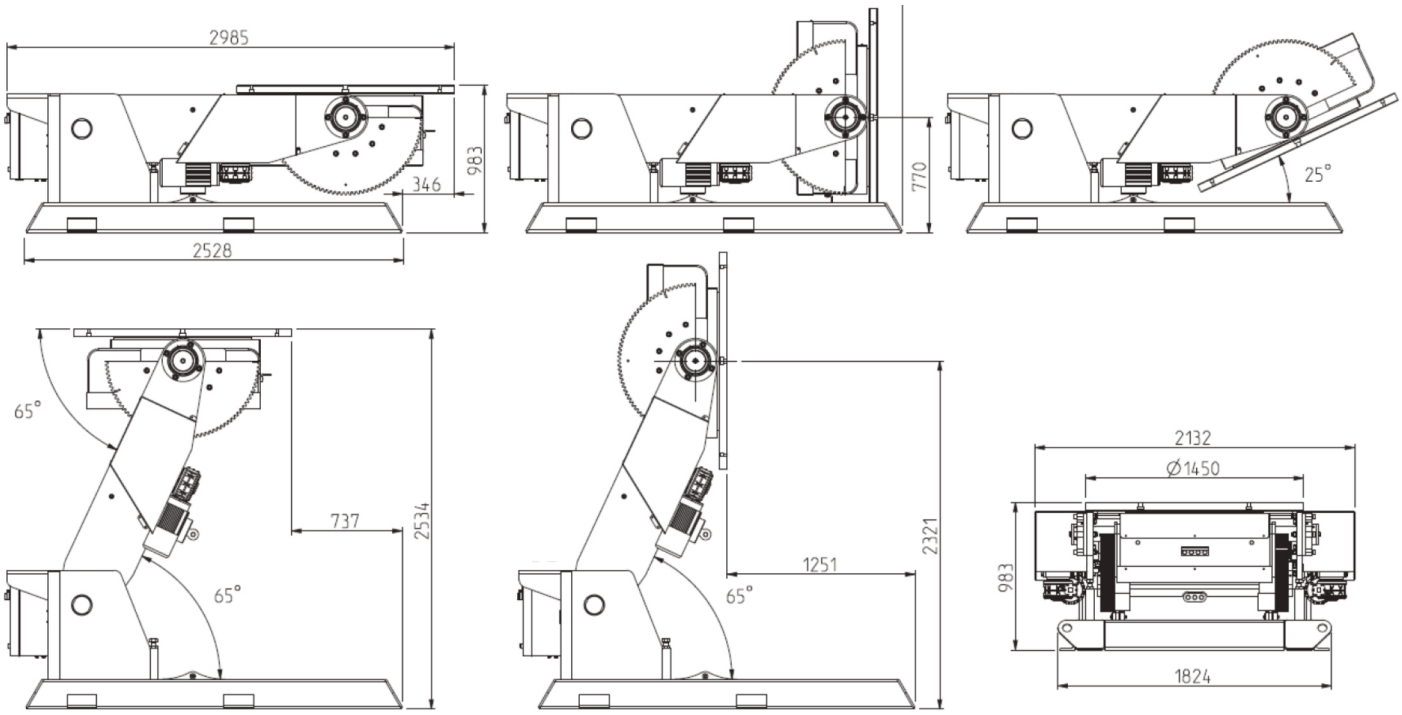

FÖRSTER welding systems GmbH

Gewerbering 21-23
D-09337 Hohenstein-Ernstthal

Kontakt

Telefon: +49 (0)3723 4018-0
info@weldingsystems.de
www.forster-welding-systems.com

Technische Daten

Last [N]	120000		Höhe [mm]	983 - 2534
Drehmoment [Nm]	12000		Länge [mm]	2985
Kippmoment [Nm]	44000		Breite [mm]	2132
Drehgeschw. [U/min]	0.05 - 0.7		Gewicht [Kg]	5500
Kippwinkel [°]	155		Platte Ø [mm]	1450

FÖRSTER welding systems

S C H N E L L E R - B E S S E R - E R G O N O M I S C H

POSITIONIERER 20000-LOW

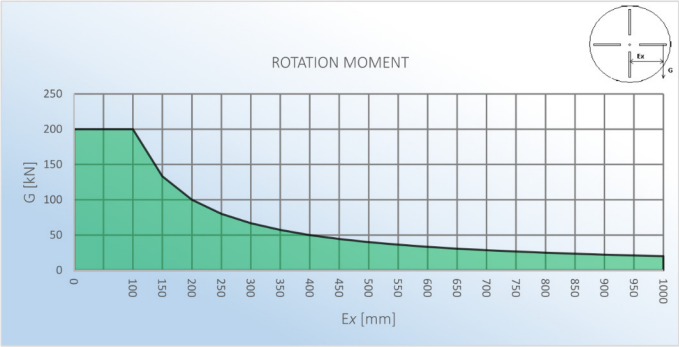

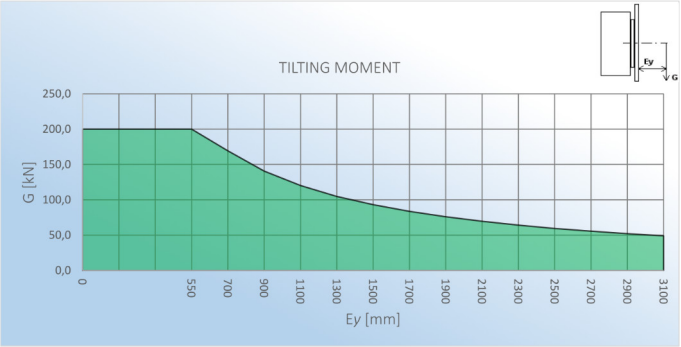

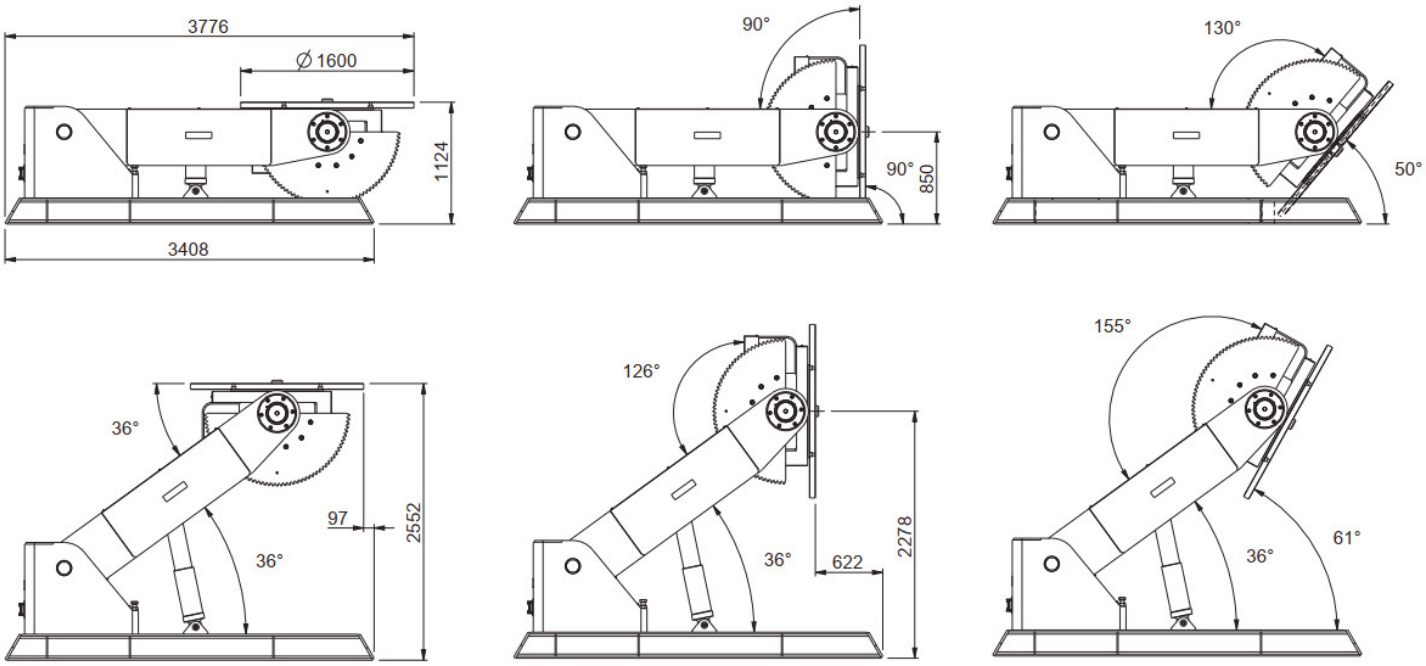

FÖRSTER welding systems GmbH

Gewerbering 21-23
D-09337 Hohenstein-Ernstthal

Kontakt

Telefon: +49 (0)3723 4018-0
info@weldingsystems.de
www.forster-welding-systems.com

Technische Daten

Last [N]	200000		Höhe [mm]	1124- 2552
Drehmoment [Nm]	20000		Länge [mm]	3776
Kippmoment [Nm]	140000		Breite [mm]	2380
Drehgeschw. [U/min]	0.03- 0.7		Gewicht [Kg]	7880
Kippwinkel [°]	130		Platte Ø [mm]	1600