FÖRSTER welding systems

# SOUDAGE PLUS RAPIDE, MEILLEUR ET ERGONOMIQUE

## POSITIONNEURS ROTATIFS, ÉLÉVATEURS ET BASCULANTS DE FÖRSTER

TRAVAIL RAPIDE ET PRÉCIS - EXTRÊMEMENT FLEXIBLE ET INTUITIF GRÂCE AU SYSTÈME DE RAILS VARIABLE

### AVANTAGES

Un réglage en conİ nu de la hauteur, de l’inclinaison ainsi qu’une fonci on de rotaİ on permeIJent de placer les modules dans une posİ on de travail ergonomique.

### PROPRIÉTÉS

Grâce à leurs caractérisİ ques, les posİ onneurs FÖRSTER consİ tuent la base idéale pour l'usinage de vos pièces.

Ils sont conçus pour des charges élevées afin de posİ onner des pièces lourdes.

Des charges jusqu'à 200.000 N et des couples jusqu'à 20.000 Nm ainsi qu'un mouvement de rotaİ on de 0,04 à 1,6 tr/min commandé par une pédale aident au montage, à l'usinage ou au soudage.

### MODÈLES

Tous les modèles peuvent être équipés sur mesure de nos systèmes de rails afin d'obtenir une plus grande surface de serrage.

La plus haute qualité, made in Germany !

**MODELLÜBERSICHT**

| modèle | Charge | Torque | moment de basculement | hauteur |
|---|---|---|---|---|
| 800 | 8000 N | 800 Nm | 1700 Nm | 693 mm - 1351 mm |
| 1200 | 12000 N | 1200 Nm | 3300 Nm | 711 mm - 1060 mm |
| 2500 | 25000 N | 2500 Nm | 6500 Nm | 905 mm - 1604 mm |
| 2500-low | 25000 N | 2500 Nm | 6500 Nm | 644 mm - 1652 mm |
| 4000-low | 40000 N | 4000 Nm | 14000 Nm | 725 mm - 1749 mm |
| 8000 | 80000 N | 8000 Nm | 26000 Nm | 1213 mm - 2078 mm |
| 8000-low | 80000 N | 8000 Nm | 26000 Nm | 877 mm - 2150 mm |
| 12000-low | 120000 N | 12000 Nm | 44000 Nm | 983 mm - 2534 mm |
| 20000-low | 200000 N | 20000 Nm | 140000 Nm | 1124 mm - 2552 mm |

**FÖRSTER welding systems GmbH**

**Gewerbering 21-23**
**D-09337 Hohenstein-Ernstthal**

**CONTACT**

**Téléphone: +49 (0)3723 4018-0**
**info@weldingsystems.de**
**www.forster-welding-systems.com**

FÖRSTER welding systems

## SOUDAGE PLUS RAPIDE, MEILLEUR ET ERGONOMIQUE

# Modèle 800

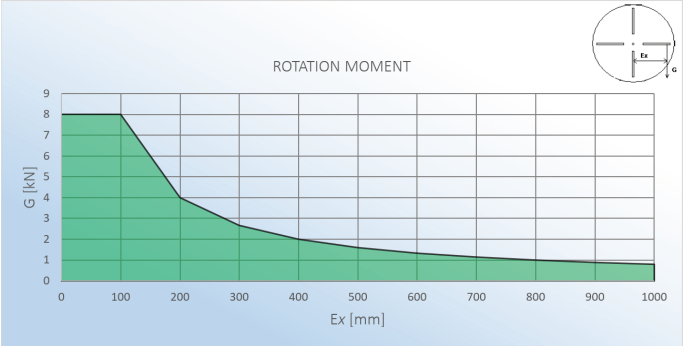


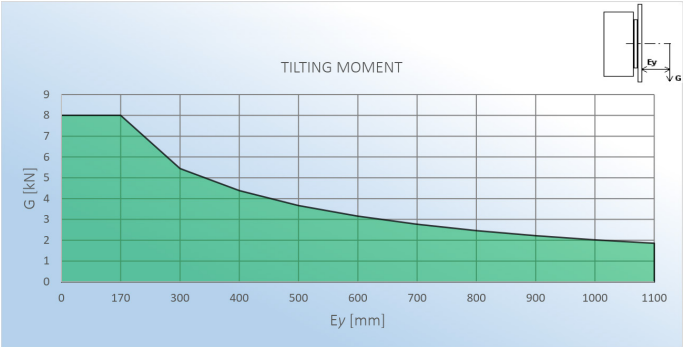


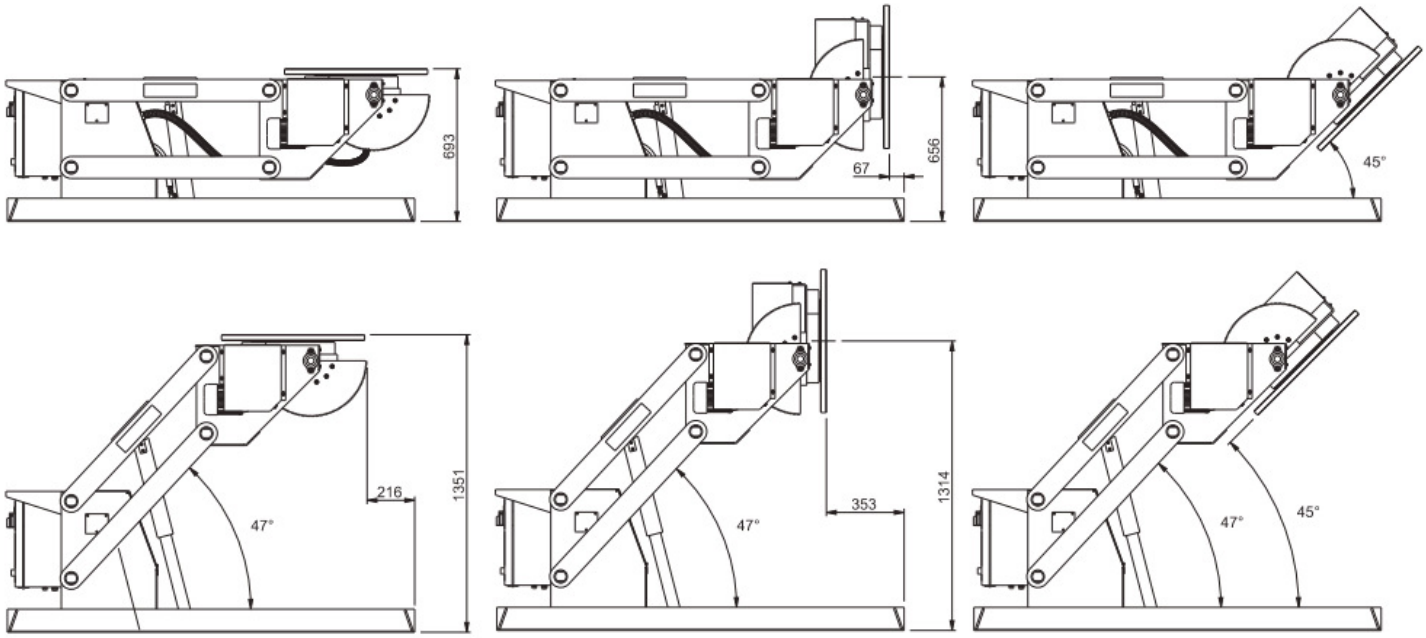



**FÖRSTER welding systems GmbH**

**Gewerbering 21-23**
**D-09337 Hohenstein-Ernstthal**

**CONTACT**

**Téléphone: +49 (0)3723 4018-0**
**info@weldingsystems.de**
**www.forster-welding-systems.com**


**TECHNICAL DATA**

| | | | |
|---|---|---|---|
| Charge [N] | 8000 | hauteur [mm] | 693 - 1351 |
| Torque [Nm] | 800 | longueur [mm] | 1920 |
| m. de bascul. [Nm] | 1700 | largeur [mm] | 820 |
| vites. de rot. [U/min] | 0.07 - 1.6 | poids [Kg] | 520 |
| angle d'inclinaison [°] | 135 | plaque Ø [mm] | 650 |

FÖRSTER welding systems

# SOUDAGE PLUS RAPIDE, MEILLEUR ET ERGONOMIQUE

## Modèle 1200

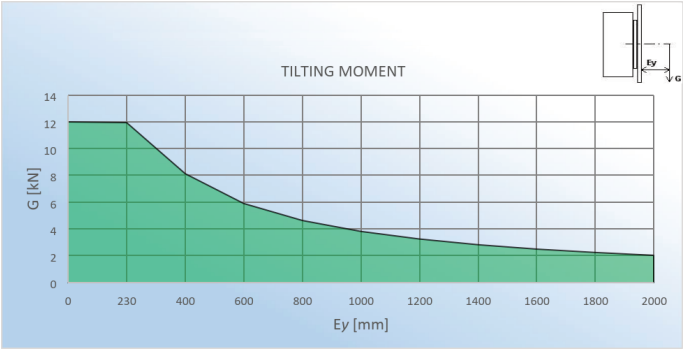


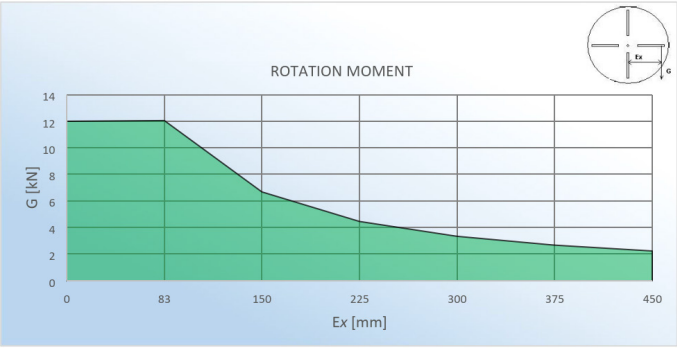


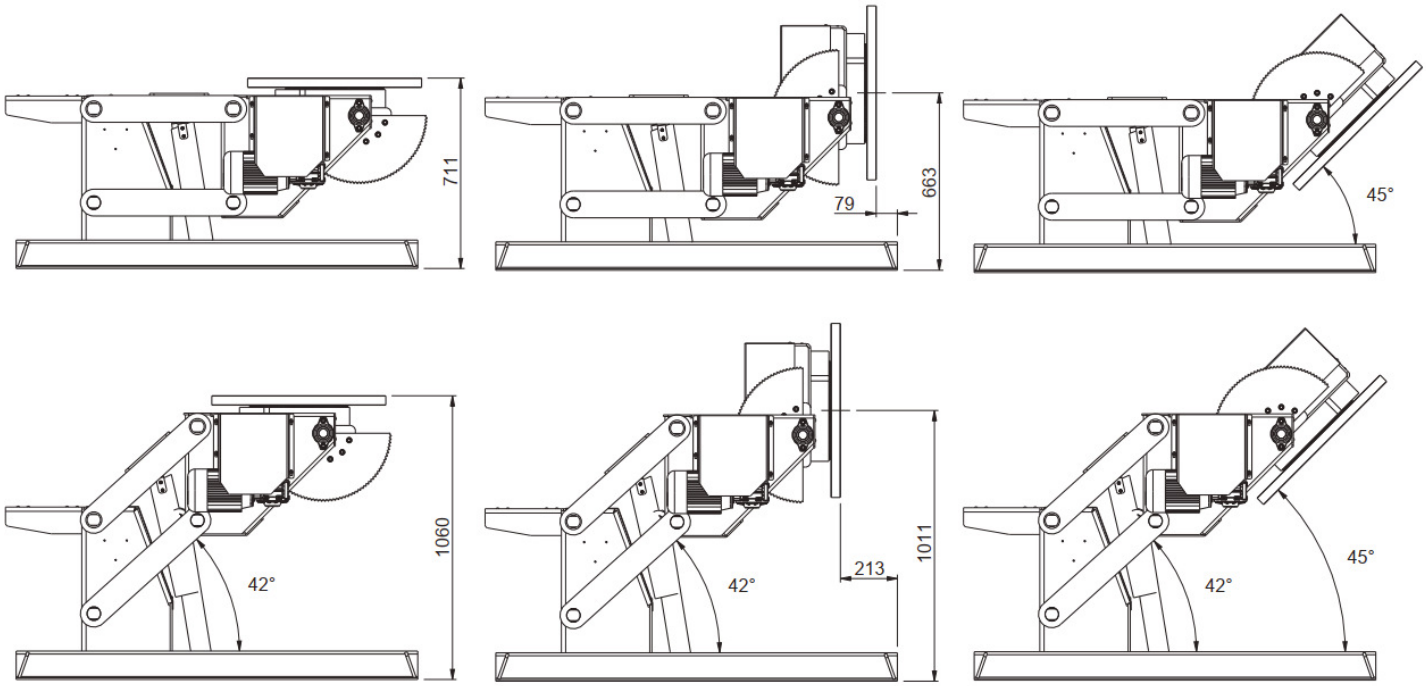


**TECHNICAL DATA**

| | | | |
|---|---|---|---|
| Charge [N] | 12000 | hauteur [mm] | 711 - 1060 |
| Torque [Nm] | 1200 | longueur [mm] | 1500 |
| m. de bascul. [Nm] | 3300 | largeur [mm] | 772 |
| vites. de rot. [U/min] | 0.07 - 1.6 | poids [Kg] | 670 |
| angle d'inclinaison [°] | 135 | plaque Ø [mm] | 650 |


**FÖRSTER welding systems GmbH**

**Gewerbering 21-23**
**D-09337 Hohenstein-Ernstthal**

**CONTACT**

**Téléphone: +49 (0)3723 4018-0**
**info@weldingsystems.de**
**www.forster-welding-systems.com**

FÖRSTER welding systems

## SOUDAGE PLUS RAPIDE, MEILLEUR ET ERGONOMIQUE

# Modèle 2500

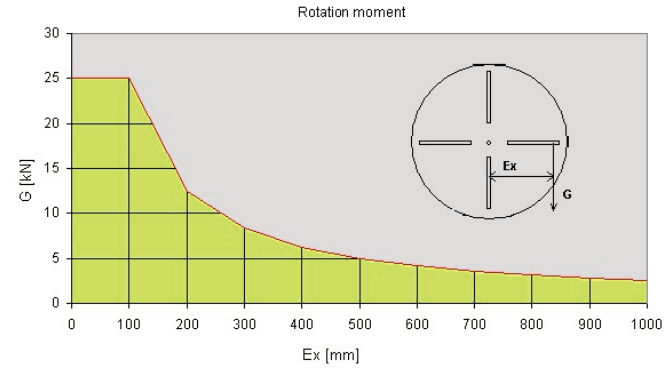


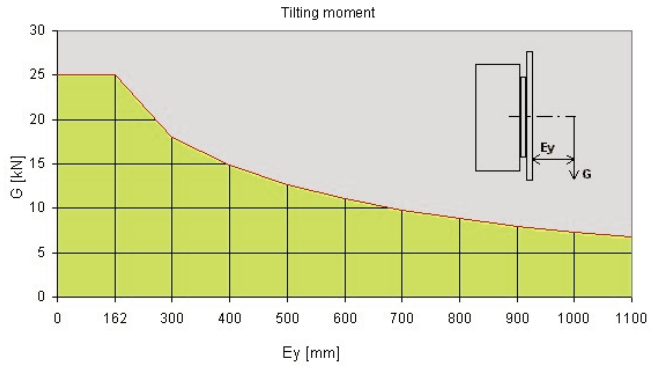


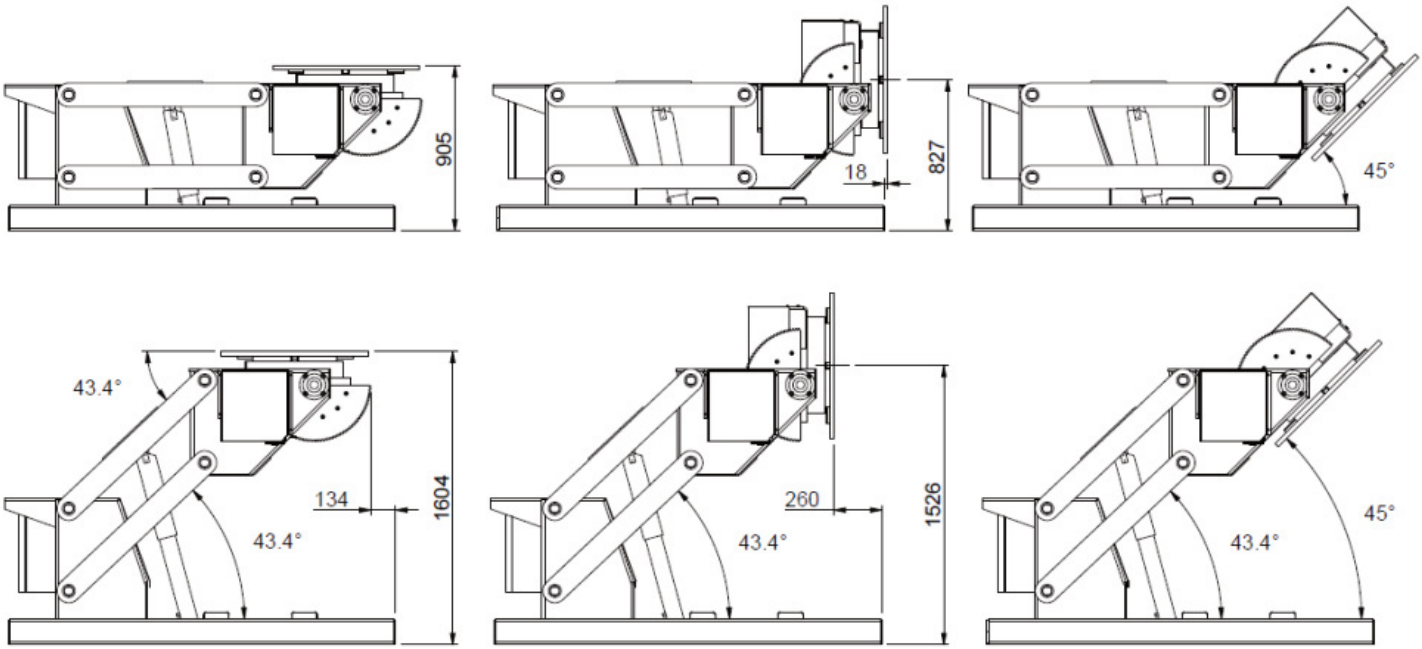



**FÖRSTER welding systems GmbH**

**Gewerbering 21-23**
**D-09337 Hohenstein-Ernstthal**

**CONTACT**

**Téléphone: +49 (0)3723 4018-0**
**info@weldingsystems.de**
**www.forster-welding-systems.com**


**TECHNICAL DATA**

| | | | |
|---|---|---|---|
| Charge [N] | 25000 | hauteur [mm] | 905 - 1604 |
| Torque [Nm] | 2500 | longueur [mm] | 2280 |
| m. de bascul. [Nm] | 6500 | largeur [mm] | 1080 |
| vites. de rot. [U/min] | 0.05 - 1.6 | poids [Kg] | 1200 |
| angle d'inclinaison [°] | 135 | plaque Ø [mm] | 800 |

FÖRSTER welding systems

## SOUDAGE PLUS RAPIDE, MEILLEUR ET ERGONOMIQUE

# Modèle 2500-LOW

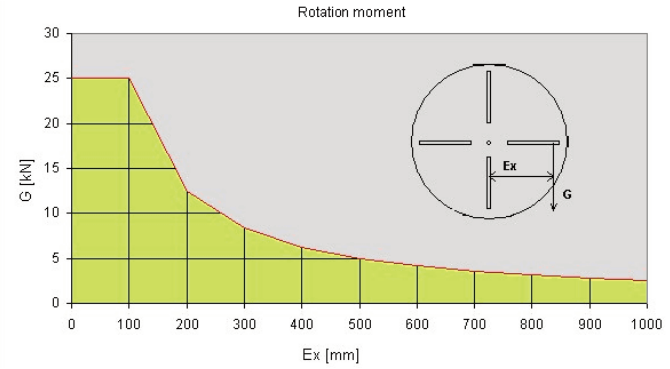


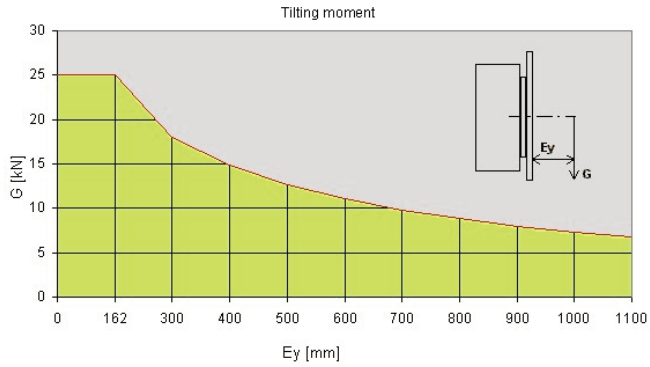


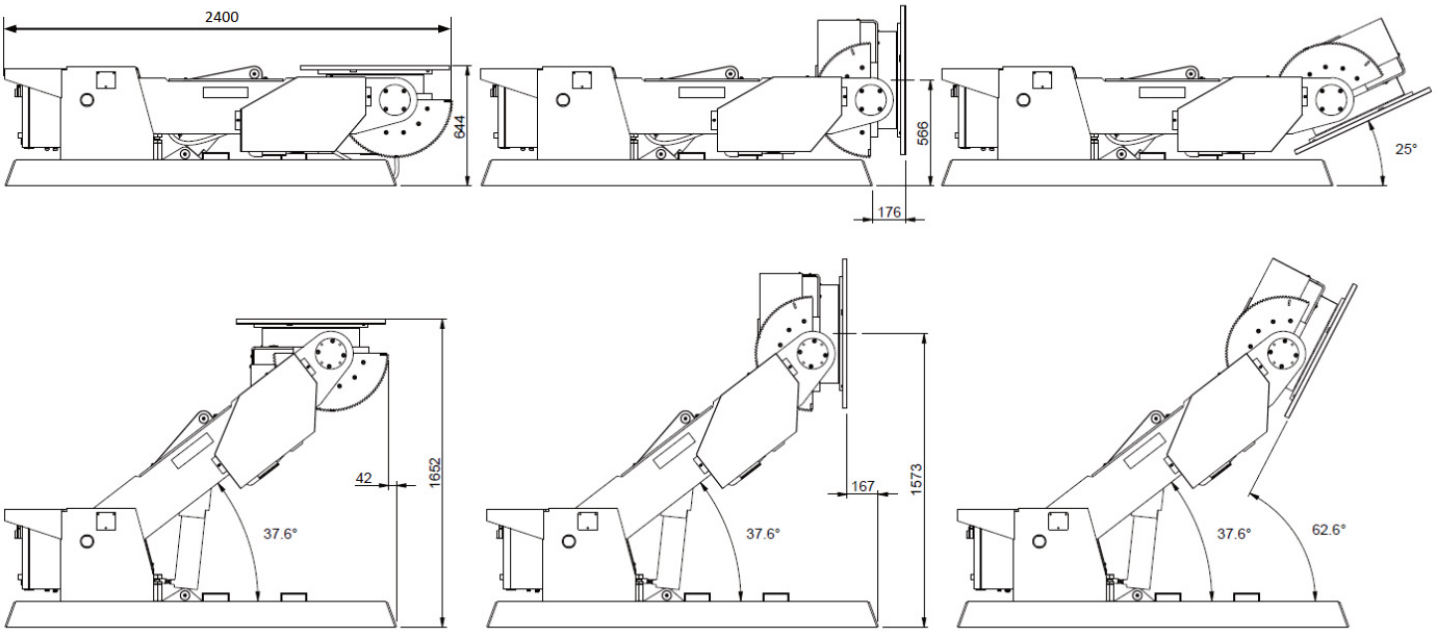



**FÖRSTER welding systems GmbH**

**Gewerbering 21-23**
**D-09337 Hohenstein-Ernstthal**

**CONTACT**

**Téléphone: +49 (0)3723 4018-0**
**info@weldingsystems.de**
**www.forster-welding-systems.com**


**TECHNICAL DATA**

| | | | |
|---|---|---|---|
| Charge [N] | 25000 | hauteur [mm] | 644 - 1652 |
| Torque [Nm] | 2500 | longueur [mm] | 2400 |
| moment de basculem | 6500 | largeur [mm] | 1200 |
| vites. de rot. [U/min] | 0.05 - 1.6 | poids [Kg] | 1250 |
| angle d'inclinaison [°] | 155 | plaque Ø [mm] | 800 |

FÖRSTER welding systems

SOUDAGE PLUS RAPIDE, MEILLEUR ET ERGONOMIQUE

# Modèle 4000-LOW

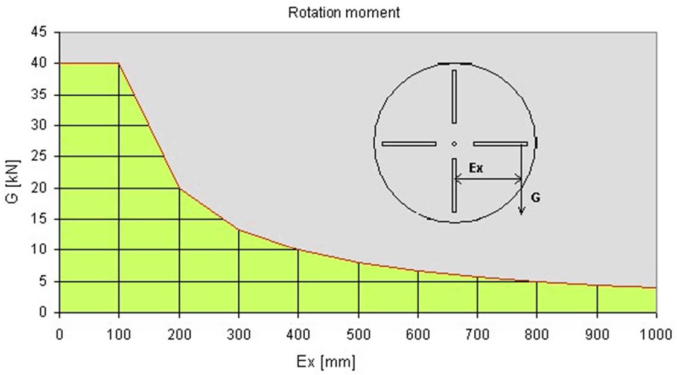


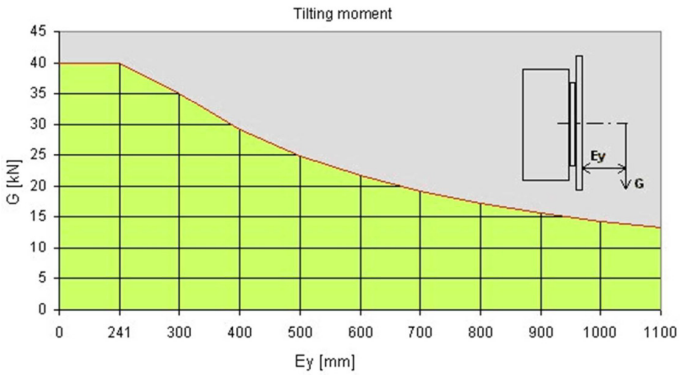


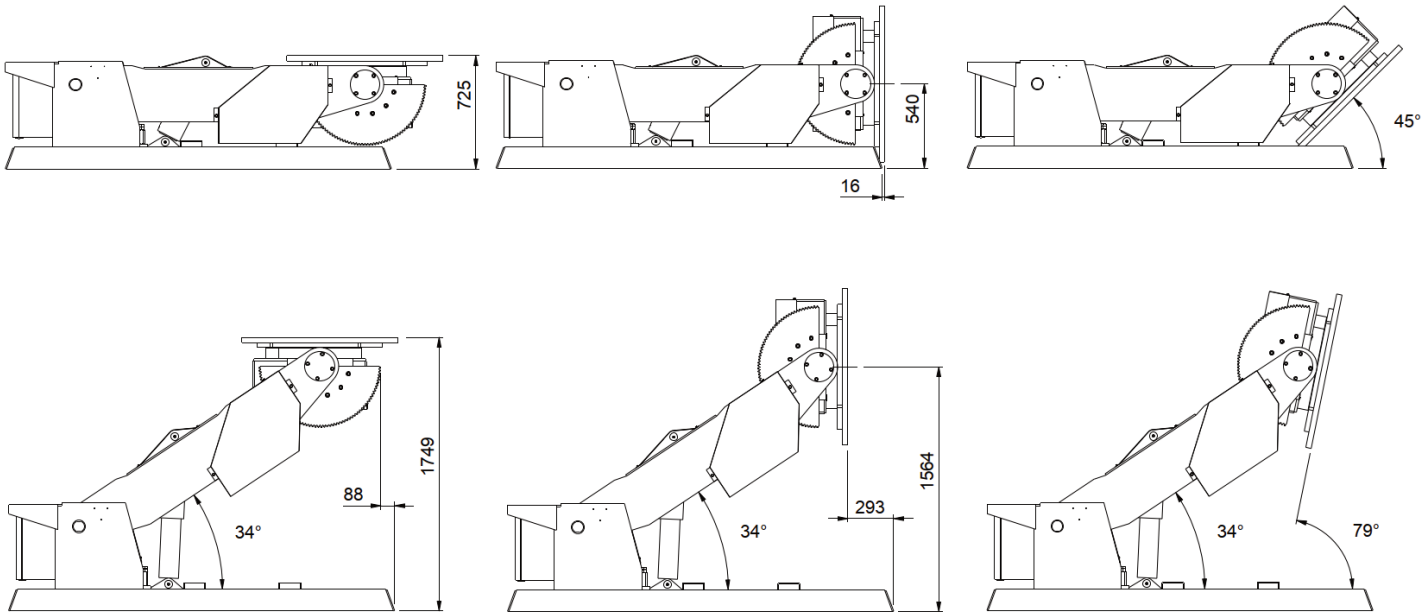



**FÖRSTER welding systems GmbH**

**Gewerbering 21-23**
**D-09337 Hohenstein-Ernstthal**

**CONTACT**

**Téléphone: +49 (0)3723 4018-0**
**info@weldingsystems.de**
**www.forster-welding-systems.com**


**TECHNICAL DATA**

| | | | |
|---|---|---|---|
| Charge [N] | 40000 | hauteur [mm] | 725 - 1749 |
| Torque [Nm] | 4000 | longueur [mm] | 2770 |
| m. de bascul. [Nm] | 14000 | largeur [mm] | 1430 |
| vites. de rot. [U/min] | 0.05 - 1.6 | poids [Kg] | 1970 |
| angle d'inclinaison [°] | 135 | plaque Ø [mm] | 1000 |

FÖRSTER welding systems

## SOUDAGE PLUS RAPIDE, MEILLEUR ET ERGONOMIQUE

# Modèle 8000

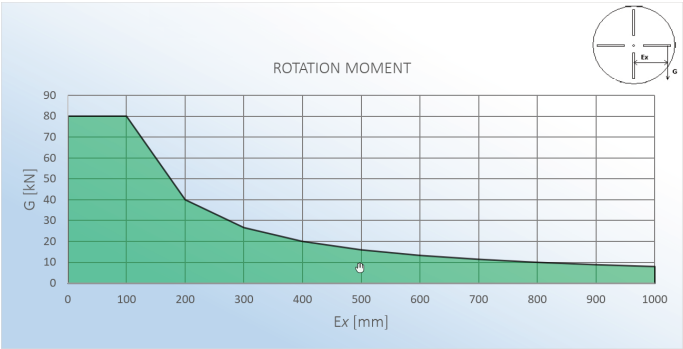


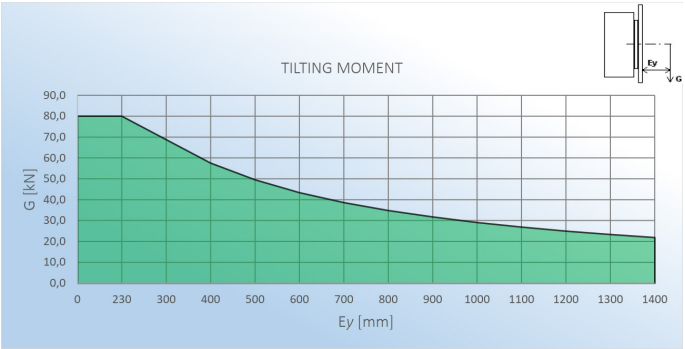


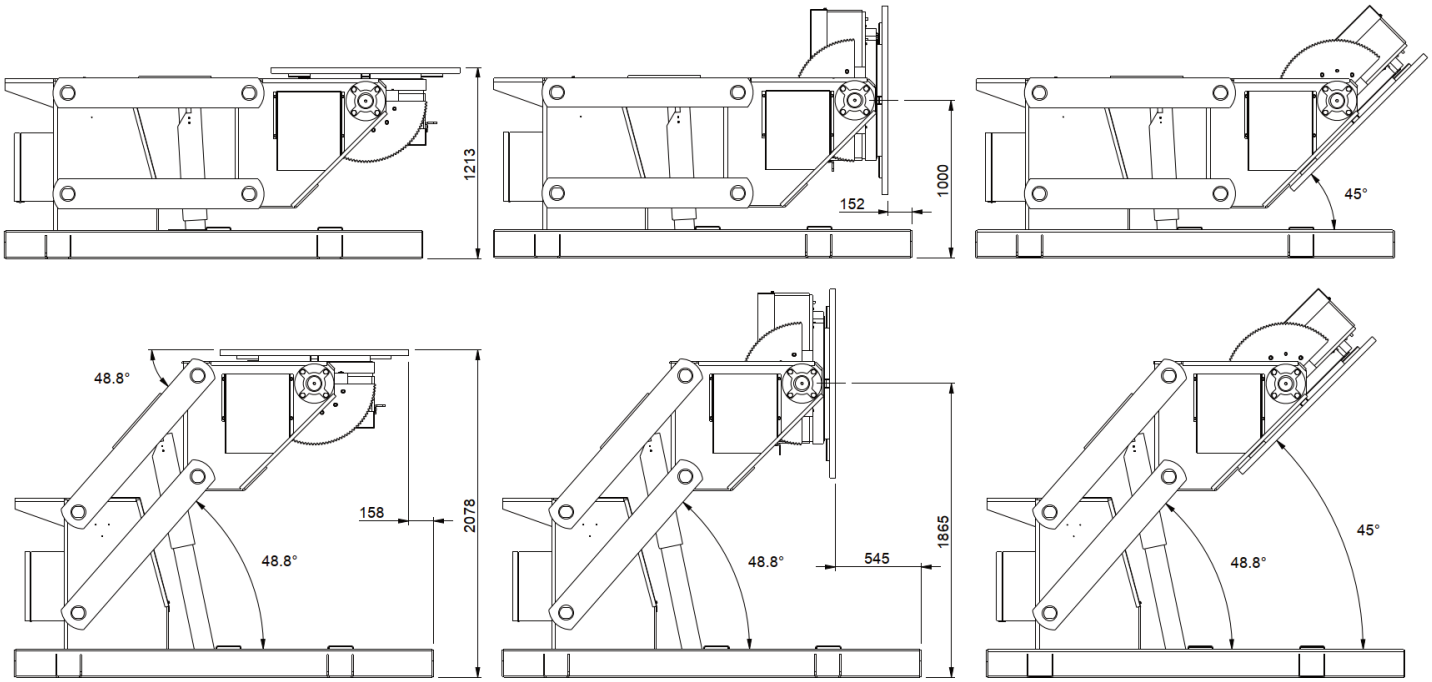



**FÖRSTER welding systems GmbH**

**Gewerbering 21-23**
**D-09337 Hohenstein-Ernstthal**

**CONTACT**

**Téléphone: +49 (0)3723 4018-0**
**info@weldingsystems.de**
**www.forster-welding-systems.com**


**TECHNICAL DATA**

| | | | |
|---|---|---|---|
| Charge [N] | 80000 | hauteur [mm] | 1213 - 2078 |
| Torque [Nm] | 8000 | longueur [mm] | 2900 |
| m. de bascul. [Nm] | 26000 | largeur [mm] | 1770 |
| vites. de rot. [U/min] | 0.04 - 1.2 | poids [Kg] | 3300 |
| angle d'inclinaison [°] | 135 | plaque Ø [mm] | 1200 |

FÖRSTER welding systems

SOUDAGE PLUS RAPIDE, MEILLEUR ET ERGONOMIQUE

# Modèle 8000-LOW

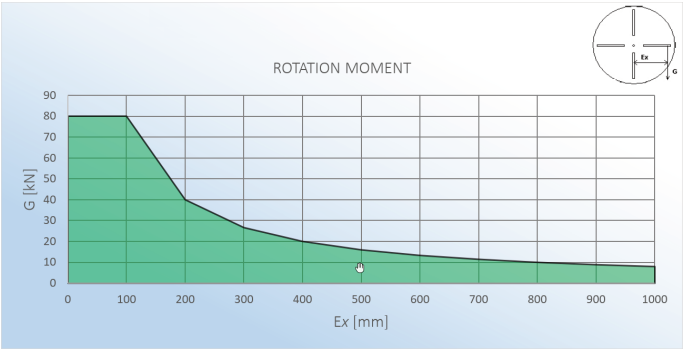


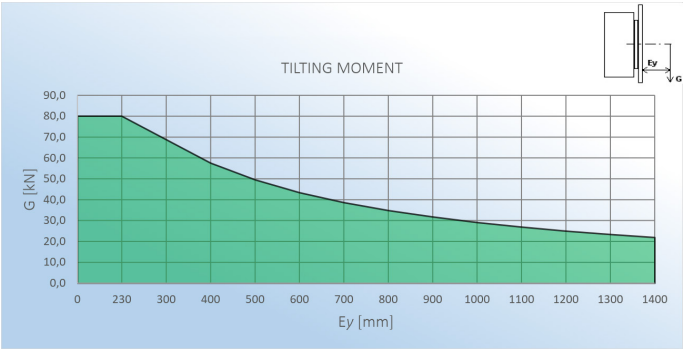


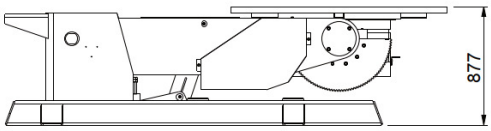


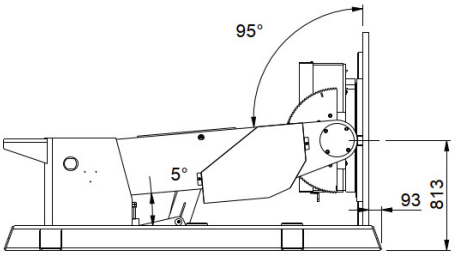


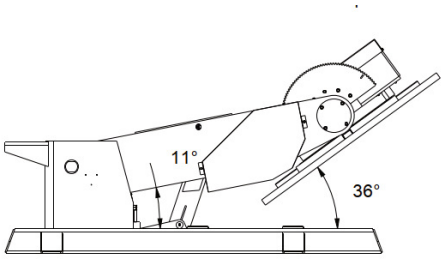


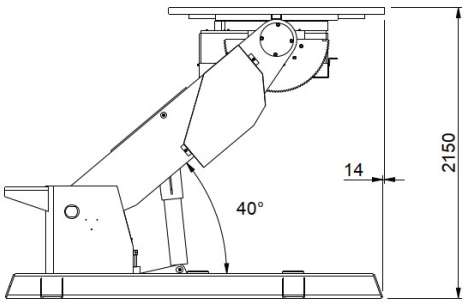


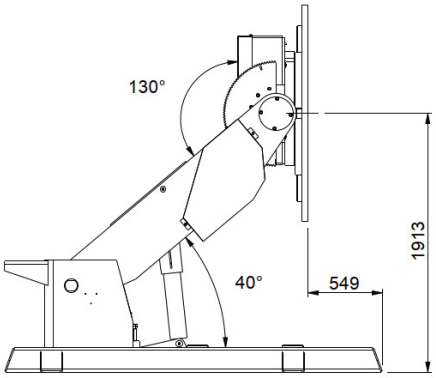


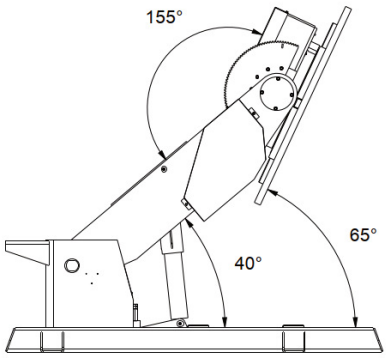



**FÖRSTER welding systems GmbH**

**Gewerbering 21-23**
**D-09337 Hohenstein-Ernstthal**

**CONTACT**

**Téléphone: +49 (0)3723 4018-0**
**info@weldingsystems.de**
**www.forster-welding-systems.com**


**TECHNICAL DATA**

| | | | |
|---|---|---|---|
| Charge [N] | 80000 | hauteur [mm] | 877 - 2150 |
| Torque [Nm] | 8000 | longueur [mm] | 3080 |
| m. de bascul. [Nm] | 26000 | largeur [mm] | 1880 |
| vites. de rot.. [U/min] | 0.04 - 1.2 | poids [Kg] | 3450 |
| angle d'inclinaison [°] | 145 | plaque Ø [mm] | 1200 |

FÖRSTER welding systems

## SOUDAGE PLUS RAPIDE, MEILLEUR ET ERGONOMIQUE

# Modèle 12000-LOW

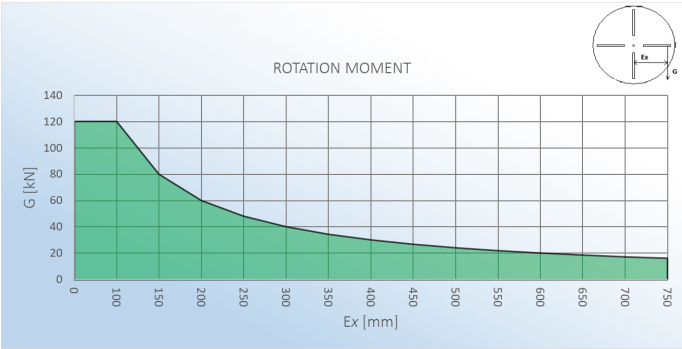


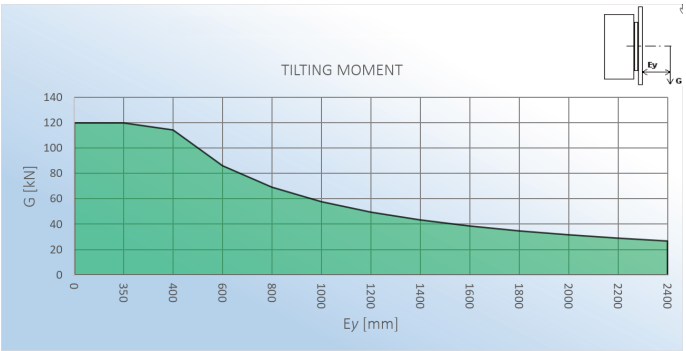


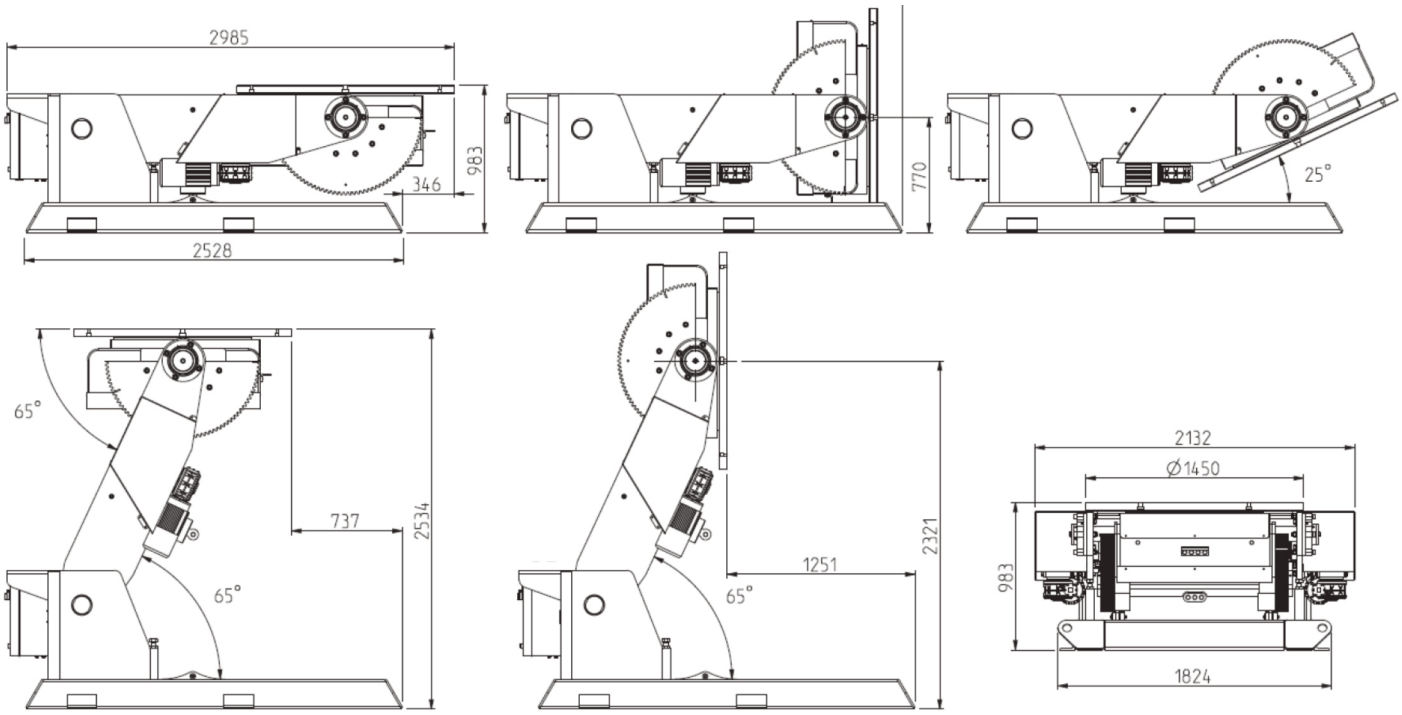



**FÖRSTER welding systems GmbH**

**Gewerbering 21-23**
**D-09337 Hohenstein-Ernstthal**

**CONTACT**

**Téléphone: +49 (0)3723 4018-0**
**info@weldingsystems.de**
**www.forster-welding-systems.com**


**TECHNICAL DATA**

| | | | |
|---|---|---|---|
| Charge [N] | 120000 | hauteur [mm] | 983 - 2534 |
| Torque [Nm] | 12000 | longueur [mm] | 2985 |
| m. de bascul. [Nm] | 44000 | largeur [mm] | 2132 |
| vites. de rot. [U/min] | 0.05 - 0.7 | poids [Kg] | 5500 |
| angle d'inclinaison [°] | 155 | plaque Ø [mm] | 1450 |

FÖRSTER welding systems

SOUDAGE PLUS RAPIDE, MEILLEUR ET ERGONOMIQUE

# Modèle 20000-LOW

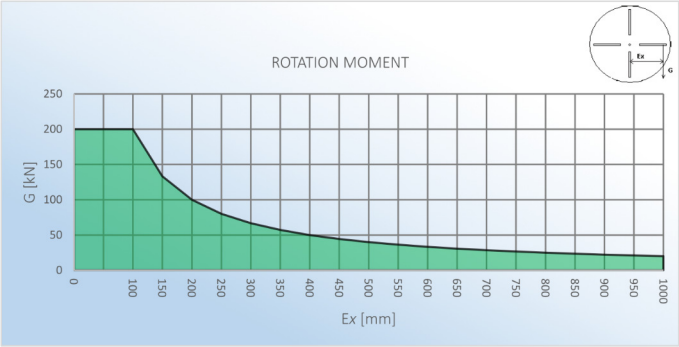


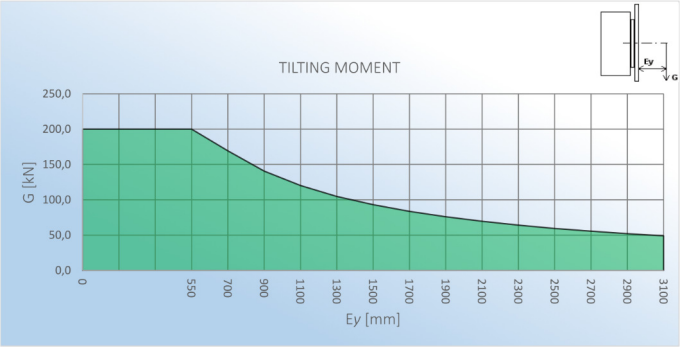


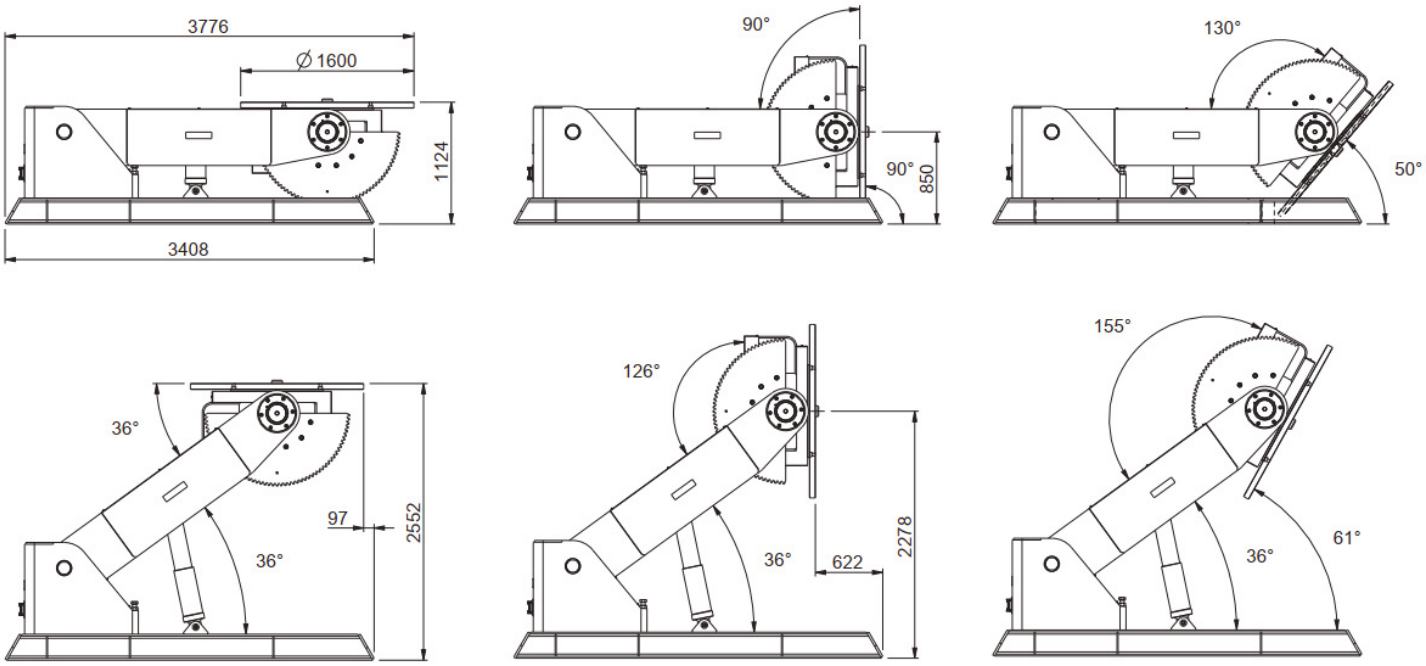



**FÖRSTER welding systems GmbH**

**Gewerbering 21-23**
**D-09337 Hohenstein-Ernstthal**

**CONTACT**

**Téléphone: +49 (0)3723 4018-0**
**info@weldingsystems.de**
**www.forster-welding-systems.com**


**TECHNICAL DATA**

| | | | |
|---|---|---|---|
| Charge [N] | 200000 | hauteur [mm] | 1124 - 2552 |
| Torque [Nm] | 20000 | longueur [mm] | 3776 |
| m. de bascul. [Nm] | 140000 | largeur [mm] | 2380 |
| vites. de rot. [U/min] | 0.03 - 0.7 | poids [Kg] | 7880 |
| angle d'inclinaison [°] | 130 | plaque Ø [mm] | 1600 |